Katalog Produktów

PRECISION TSUGAMI

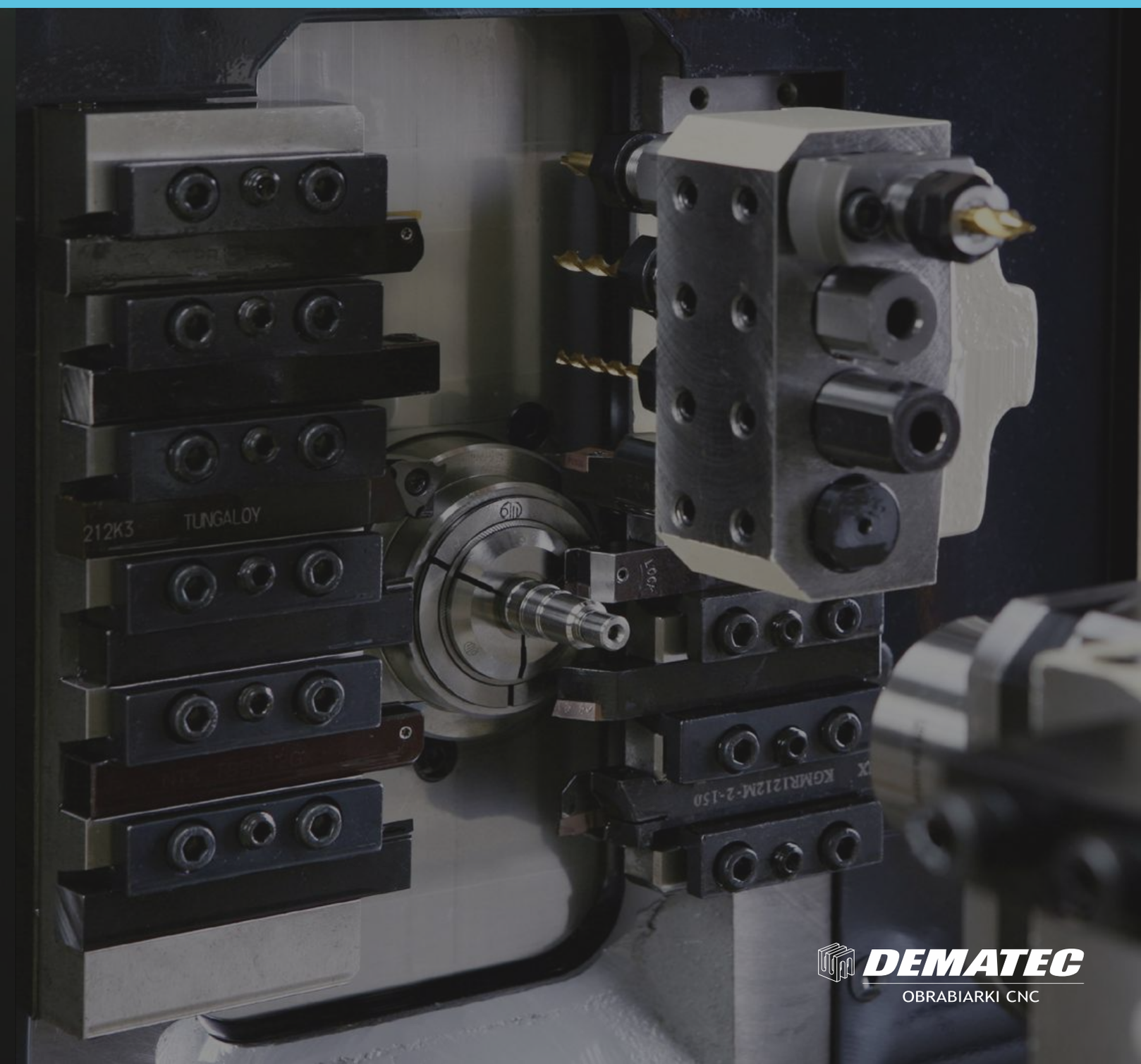

DEMATEC
OBRABIARKI CNC

Filozofia przedsiębiorstwa

Wysoka precyzja, wysoka szybkość, wysoka sztywność
Dokładność, szybkość i sztywność

Spółka TSUGAMI jest uznanym na całym świecie producentem obrabiarek precyzyjnych o ponadprzeciętnych parametrach.
Podstawowym celem polityki zarządzania w spółce TSUGAMI jest wzbogacanie społeczeństwa poprzez nieustanne przewidywanie potrzeb rynkowych i tworzenie nowej wartości na fundamentach szeregu technologii obróbki precyzyjnej, które rozwijamy od początku istnienia naszej firmy.

Powitanie

Walory dokładności, szybkości i sztywności.
Spółka TSUGAMI jest uznanym na całym świecie producentem obrabiarek precyzyjnych o ponadprzeciętnych parametrach.

Produkujemy maszyny charakteryzujące się wysoką precyzją i sztywnością, pracujące z wysoką szybkością - tak jak życzą sobie tego nasi klienci - bazując na technologiach obróbki precyzyjnej rozwijanych od samego początku działalności firmy.

W obliczu wysokiego tempa zmian technologicznych, w szczególności w sektorze IT, uznajemy fakt, że jeszcze bardziej musimy poprawić naszą ogólną efektywność działania. Dlatego koncentrujemy wszystkie nasze wysiłki na działalności badawczo-rozwojowej. Myśląc już o przyszłości, mamy zamiar wprowadzić zasadę uwzględniania bezpośrednich opinii klientów i przewidywania ich potrzeb, tak abyśmy mogli nadal koncentrować się na rozwoju produktu, kładąc szczególny nacisk na tokarki automatyczne, szlifierki, centra obróbcze i inne urządzenia do obróbki precyzyjnej, i ciągle oferować produkty gwarantujące zadowolenie klienta.

Wyrażam nadzieję, że w przyszłości nadal będziemy mogli liczyć na Państwa wsparcie.

Takao Nishijima
Prezes Zarządu i Dyrektor Naczelny

PRECISION
TSUGAMI

Tsugami Corporation została założona w Nagaoka-shi, Niigata w 1937r. Dokładność i szybkość pracy maszyn Tsugami czyni je rozpoznawalnymi na całym świecie. Firma oferuje produkty o wysokiej precyzji zgodnie z potrzebami klientów, opierając się na zaawansowanej technologii. W obliczu szybko zmieniającego się rynku Tsugami stale rozwija obszar badań i rozwoju, dzięki czemu możliwe było wkroczenie w obszar nano obróbki, a oferowane automaty wzdłużne mogą pracować z elementami o średnicy od 1 do 38mm. Precyzja tokarek typu szwajcarskiego wykorzystywana jest w takich firmach jak Rolex czy Seiko, co utwierdza nas w przekonaniu, że oferowane przez Tsugami maszyny gwarantują dokładność i niezawodność.

DEMATEC

OBRABIARKI CNC

Informacje o firmie

Dematec Polska Sp. z o.o. istnieje na polskim rynku od 2002r. Firma zajmuje się importem, uruchamianiem i serwisowaniem maszyn cnc służących do obróbki skrawaniem. Wieloletnie doświadczenie pozwala na realizację zaawansowanych i innowacyjnych wdrożeń, a dzięki automatyzacji czy robotyzacji – przygotowanie pełnych i zintegrowanych linii produkcyjnych. W ofercie firmy znajdują się zarówno tokarki, jak i pionowe oraz poziome centra obróbcze poczynając od maszyn prostych dwuosiowych aż do zaawansowanych obrabiarek wyposażonych w systemy wielogłowicowe czy też wrzeciona frezujące pod dowolnym kątem.

Oprócz naszego głównego obszaru działania, czyli dostawy maszyn nowych, zajmujemy się również dostawą części zamiennych do wszelkiego rodzaju obrabiarek cnc, akcesoriów dodatkowych. Prowadzimy serwis maszyn nie tylko zakupionych u nas, ale także pozostawionych bez opieki serwisowej.

Prowadzimy prewencyjne utrzymanie ruchu w zakresie przeglądów okresowych robotów przemysłowych i maszyn. Całkowicie nadzorujemy ich stan prowadząc okresowe przeglądy sprawdzające. Sprawdzone wieloletnimi doświadczeniami konstrukcje i modyfikacje – wynikające z sugestii wielu zadowolonych użytkowników – dają nam gwarancję, że oferta ta najlepiej odpowiada polskich producentów, zarówno pod względem technologicznym jak i w rachunku ekonomicznym.

Przedstawiciele handlowi:

Koordynator działu sprzedaży:
Marek Dyrdał
602-477-168
mdyrdal@dematec.pl

Region północny:
Piotr Banaszak
728-485-968
pbanaszak@dematec.pl

Region północno-zachodni:
Jan Pietryga
728-485-920
jpietryga@dematec.pl

Region centralny:
Grzegorz Brutkowski
602-477-273
gbrutkowski@dematec.pl

Region południowy:
Rafał Korfel
602-837-370
rkorfel@dematec.pl

Region południowo-wschodni:
Leszek Krzanowski
606-685-320
lkrzanowski@dematec.pl

Region południowo-zachodni:
Grzegorz Banat
602-477-136
gbanat@dematec.pl

BIURO REGIONALNE:

Office Park
ul. Innowatorów 8
62-070 Dąbrowa
tel. 61 223-00-99

SIEDZIBA FIRMY:

Dematec Polska Sp. z o.o.
ul. Rudolfa Diesla 15
32-005 Niepołomice
www.dematec.pl

PRECISION
TSUGAMI

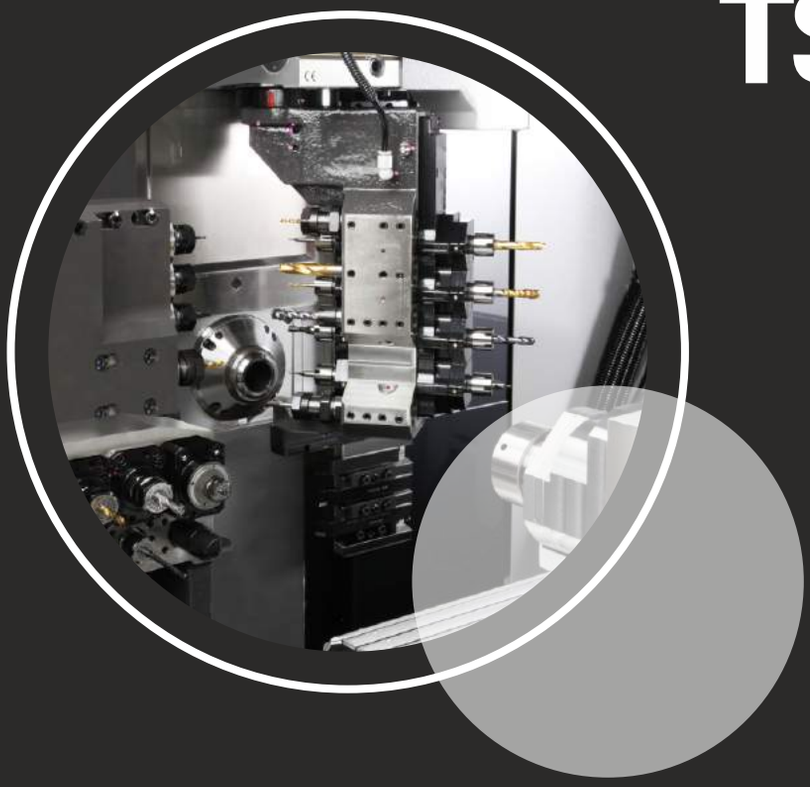

Maszyny dostępne w Europie

1.PRECYZYJNE NUMERYCZNE AUTOMATY TOKARSKIE
CNC PRECISION AUTOMATIC LATHE

Najlepszy wybór do masowej produkcji wysoce precyzyjnych niewielkich komponentów, na przykład elementów urządzeń automatyki biurowej, sprzętu medycznego, aparatów cyfrowych, telefonów komórkowych, urządzeń komunikacji optycznej czy części samochodowych.

2.TOKARKI CNC
CNC LATHE

Wysokoprecyzyjne urządzenie do obróbki w uchwycie.
Optymalny wybór do obróbki elementów urządzeń technologii informacyjnej. Pozwalający na dalszą miniaturyzację i zwiększenie precyzyjności.

3.PRECYZYJNE CENTRA TOKARSKIE
PRECISION TURNING CENTER

Wielofunkcyjne urządzenie do toczenia i obróbki skrawaniem.
Najlepszy wybór w przypadku obróbki detali o złożonych kształtach.

PRECISION
TSUGAMI

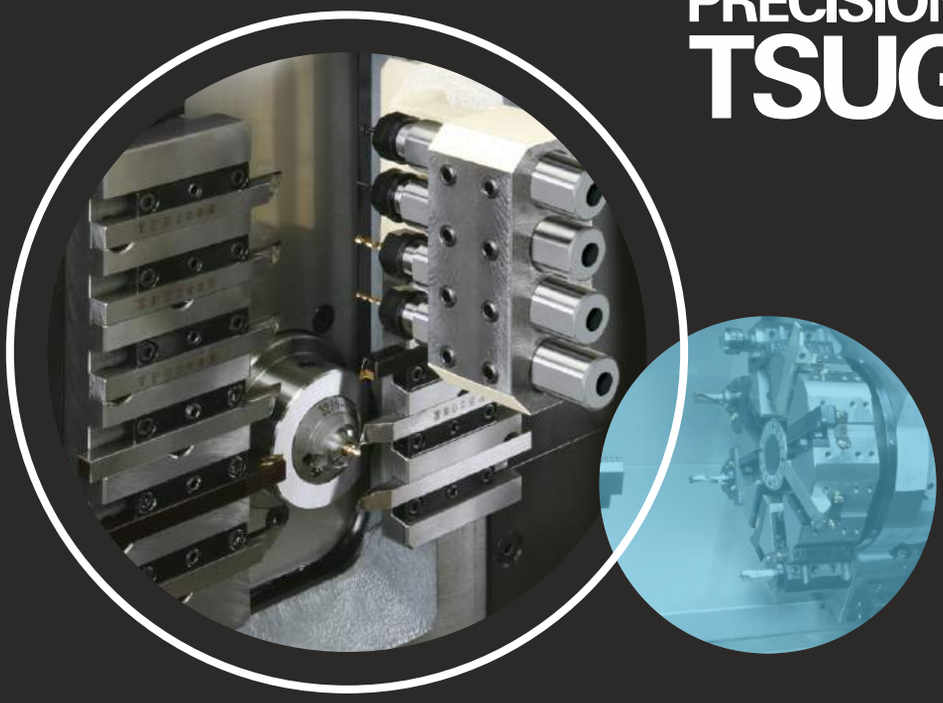

06 PRECYZYJNE NUMERYCZNE AUTOMATY TOKARSKIE

- B0128W/B0208W
- BW127/BW128/BW128Z/BW129Z
  BW207/BW208/BW208Z/BW209Z
- P012/P033/P014/P034
- B073-III/B074-III/B075-III
- B0123-III/B074-III/B0203-III/B0204-III
- B0125-III
- B0126-III/B0206-III
- B0265/B0265/266/325/325B/326-II
- B0385C/B0386C
- B0385/B0385L
- S205/S206
- B038M/SS38MH/SS38MH-5AX

15 TOKARKI CNC

- M06JC
- M06J-II/M08J-II
- M06D-II/M08D-II
- M08JL5-II
- M06DY-II/M08DY-II
- M06SD/M08SD
- M06SY-II/M08SY-II

22 PRECYZYJNE CENTRA TOKARSKIE

- TMA8JC
- TMA8J
- TMA8FC
- TMA8F
- TMA8H
- TMA8HC

Automaty Tokarskie

BO128W/BO208W

Nieustanne dążenie do jak najwyższej wydajności, zdecydowanie redukuje czas cyklu obróbczego.

- Dzięki równoczesnemu sterowaniu 3-ścieżkowemu niezależnych imaków narzędziowych możliwa jest różnoraka obróbka.
- Obróbka detali o wysokiej wartości dodanej jest możliwa, dzięki konstrukcji z osią Y na stronie tylnej.
- Zerowy czas wymiany narzędzi dzięki systemowi równoczesnego sterowaniu 3 ścieżkami.

	B0128W	B0208W
Max.średnica obróbki	φ12 mm	φ20 mm
Prędkość wrzeciona głównego	200~12,000min -¹	
Prędkość przeciwwrzeciona	200~12,000min -¹	
Łączna liczba narzędzi	25	
Posuw	32m/min (X1,X3: 12 m/min, Y2: 15 m/min)	
Silnik wrzeciona głównego	1.5/2.2kW	2.2/3.7kW
Szerokość x Głębokość x Wysokość	1,655 x 1,205 x 1,700mm	
Waga	2,150 kg	

Pierwsza ścieżka kontroli

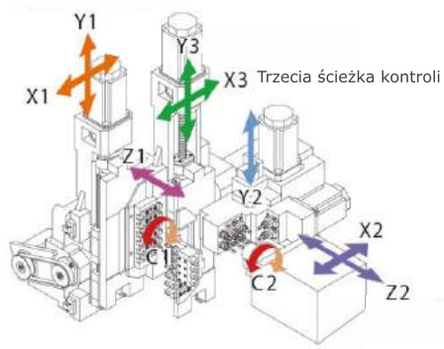

Trzecia ścieżka kontroli

Druga ścieżka kontroli

BW127/BW128/BW128Z/BW129Z BW207/BW208/BW208Z/BW209Z

Zdecydowanie skraca czas cyklu obróbczego.

- Niezależny ruch osi Z na tylnym imaku narzędziowym pozwala kontynuować dalszą równoczesną obróbkę (BW128Z/BW129Z/BW208Z/BW209Z).
- Oś Y na tylnym imaku narzędziowym pozwala na obróbkę detali o wysokiej wartości dodanej (BW128Z/BW129Z/BW208Z/BW209Z).
- Skraca czas cyklu obróbki dzięki równoczesnemu frezowaniu skrośnemu przednimi/tylnymi imakami narzędziowymi.

	B0207	B0208Z	B0208	B0209Z
Max.średnica obróbki	φ ~ 20mm			
Prędkość wrzeciona głównego	200 ~ 10,000min-¹			
Prędkość przeciwwrzeciona	200 ~ 10,000min-¹			
Łączna liczba narzędzi	24		28	
Posuw	32m/min (Z1,Z2,X2)	15m/min (Y2)	34m/min (Y1,Y3)	12m/min (X1,X3,Z3)
Silnik wrzeciona głównego	2.2/3.7kW			
Szerokość x Głębokość x Wysokość	2,010 x 1,505 x 1,750 mm			
Waga	2,850 kg		2,900 kg	

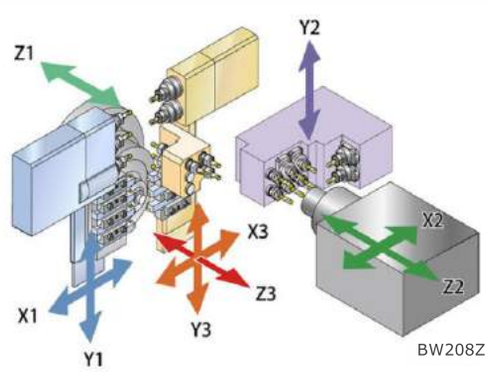

BW208Z

P013/P033/P014/P034

Optymalny wybór dla celów masowej produkcji elementów wymagających wysokiej precyzji.

- Wysokoprecyzyjna obróbka detali o średnicy 0,05 mm i mniejszej z wysoką prędkością.
- Uchwyty wrzeciona głównego i tylnego z regulowaną siłą zacisku pozwalają na łagodne zamocowanie części wysokoprecyzyjnych.
- Konstrukcja oszczędzająca miejsce - zajmuje 0,8 m².

	P013	P014	P033	P034
Max.średnica obróbki	φ1mm	φ1mm	φ3mm	φ3mm
Prędkość wrzeciona głównego	25,000min -¹		20,000min -¹	
Prędkość przeciwwrzeciona	25,000min -¹		-	20,000min -¹
Łączna liczba narzędzi	11	14	11	14
Posuw	20m/min			
Silnik wrzeciona głównego	0.75/1.1kW			
Szerokość x Głębokość x Wysokość	1,350 x 600 x 1,600 mm			
Waga	950 kg	1000 kg	950 kg	1000 kg

B073-III/B074-III/B075-III

Wysokoprecyzyjna obróbka oparta o zasadę projektowania teoretycznego.

- Optymalny wybór spośród 3 typów, 3-, 4- i 5-osiowych, w zależności od detalu.
- Realizowanie obróbki skomplikowanych detali dzięki wiertarce przelotowej 2-, 3- i 4-wrzecionowej i sterowaniu osi C wrzeciona głównego (opcja).
- Wbudowany silnik zamontowany jest na wrzecionie tylnym urządzenia w wersji 4- i 5-osiowej.

	B073-III	B074-III	B075-III
Max.średnica obróbki	φ7mm		
Prędkość wrzeciona głównego	200~ 15,000min-¹		
Prędkość przeciwrzeciona	-	200~ 10,000min-¹ 200~ 12,000min-¹	
Łączna liczba narzędzi	13	17	21
Posuw	32m/min(X1:24m/min)		
Silnik wrzeciona głównego	1.1/1.5kW		
Szerokość x Głębokość x Wysokość	1,590 x 1,125 x 1,700 mm 1,655 x 1,135 x 1,700 mm		
Waga	1,500 kg	1,950 kg	2,000 kg

BO123-III/BO124-III/BO203-III/BO204-III

Wysokoprecyzyjna obróbka oparta o zasadę projektowania teoretycznego.

- Realizowanie obróbki skomplikowanych detali dzięki wiertarce przelotowej (maks. 8,000min-¹) (opcja) i sterowaniu osi C wrzeciona głównego (opcja).
- Obróbka od strony odcięcia jest możliwa dzięki wbudowanemu wrzecionu tylnemu (B0124-III/B0204-III).
- Wybór prowadnic tulejowych lub bez tulei w zależności od indywidualnego detalu.

	B0123-III	B0124-III	B0203-III	B0204-III
Max.średnica obróbki	φ12mm		φ20mm	
Prędkość wrzeciona głównego	200~12,000min-¹		200~10,000min-¹	
Prędkość przeciwwrzeciona	200~12,000min-¹			
Łączna liczba narzędzi	13	17	13	17
Posuw	32m/min (X1:24m/min)			
Silnik wrzeciona głównego	1,5/2.2kW		2.2/3.7kW	
Szerokość x Głębokość x Wysokość	B0123, 203: 1,590 x 1,125 x 1,700 mm B0124, 204: 1,655 x 1,135 x 1,700 mm			
Waga	B0123, 203: 1,500 kg B0124, 204: 1,950 kg			

BO125-III/BO205-III

Osiąganie krótszych czasów cyklu obróbczego.

- Możliwość nakładającej się obróbki przedniej i tylnej dzięki wrzecionu tylnemu i tylnemu imakowi narzędziowemu.
- Realizowanie obróbki detali o złożonych kształtach dzięki wiertarce przelotowej (maks. 8,000min-¹) (opcja) i sterowaniu osi C wrzeciona głównego (opcja).
- Wybór prowadnic tulejowych lub bez tulei w zależności od indywidualnego detalu.

	B0125-III	B0205-III
Max.średnica obróbki	φ12 mm	φ20 mm
Prędkość wrzeciona głównego	200~ 12,000min-¹	200~ 10,000min-¹
Prędkość przeciwwrzeciona	200~ 12,000min-¹	
Łączna liczba narzędzi	21	
Posuw	32m/min(X1:24m/min)	
Silnik wrzeciona głównego	1.5/2.2kW	2.2/3.7kW
Szerokość x Głębokość x Wysokość	1,655 x 1,135 x 1,700 mm	
Waga	2,000 kg	

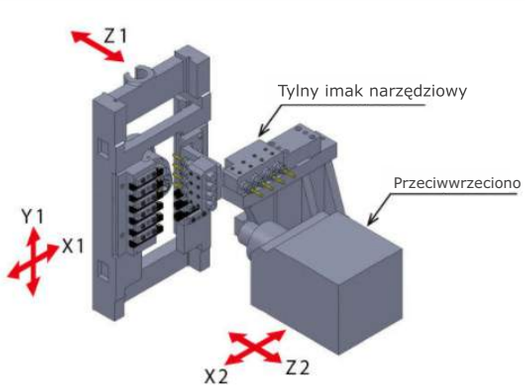

B0126-III/B0206-III

Tylny imak narzędziowy z osią Y na kompaktowej konstrukcji.

- Realizowanie obróbki detali o złożonych kształtach dzięki wiertarce przelotowej (maks. 8,000min-¹) (opcja) i sterowaniu osi C wrzeciona głównego (opcja).
- Wybór prowadnic tulejowych lub bez tulei w zależności od indywidualnego detalu.
- Automatyczny układ programowania oferowany jako standard.

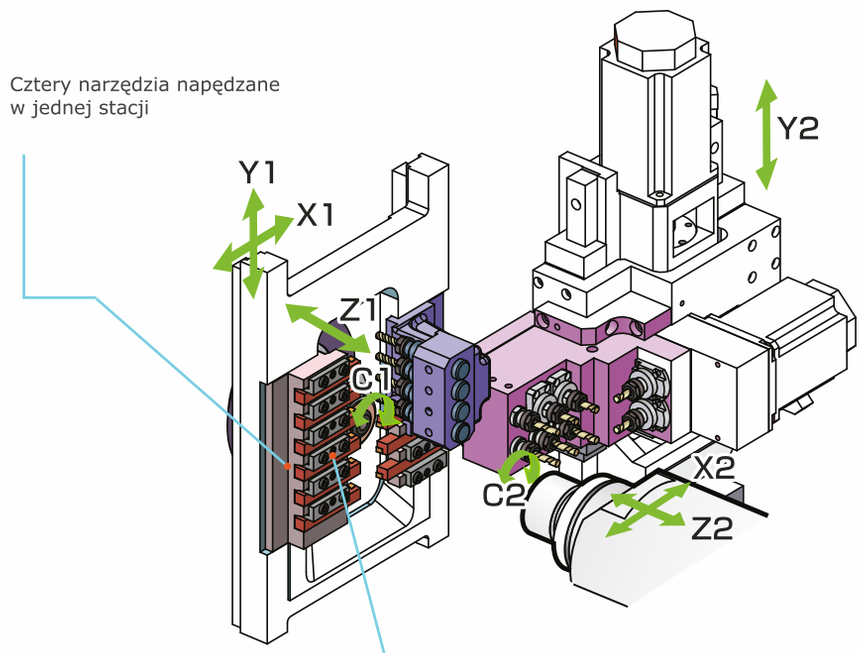

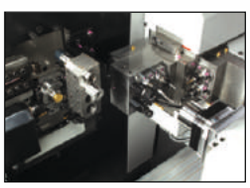

B0126-III Przestrzeń narzędziowa

Cztery narzędzia napędzane
w jednej stacji

B0126-III

	B0126-III	B0206-III
Max.średnica obróbki	φ12mm	φ20mm
Prędkość wrzeciona głównego	200~12,000min-¹	200~10,000min-¹
Prędkość przeciwwrzeciona	200~12,000min-¹	
Łączna liczba narzędzi	25	
Posuw	32m/min(X1:24m/min, Y2:15m/min)	
Silnik wrzeciona głównego	1.5/2.2kW	2.2/3.7kW
Szerokość x Głębokość x Wysokość	1,655 x 1,135 x 1,700 mm	
Waga	2,050 kg	

B0265/265B/266/325/325B/326-II

Wielofunkcyjna tokarka typu Swiss-turn z niezawodnym, dopracowanym imakiem wielonożowym z przeciwległym układem narzędzi.

- Możliwość obróbki detali o złożonych kształtach z równoczesnym wykorzystaniem wrzeciona przedniego i tylnego i imaka narzędziowego osi Y (B0266-II/B0326-II).
- Obok wrzeciona tylnego zamocowany jest dodatkowy imak narzędziowy. Dzięki temu możliwe jest wiercenie głębokich otworów (do 100 mm).
- Opcjonalne, bezpośrednio napędzane, tuleje obrotowe prowadnicy zapewniają wysoką prędkość i dokładną obróbkę.
- Wybór prowadnic tulejowych lub bez tulei w zależności od indywidualnego detalu.

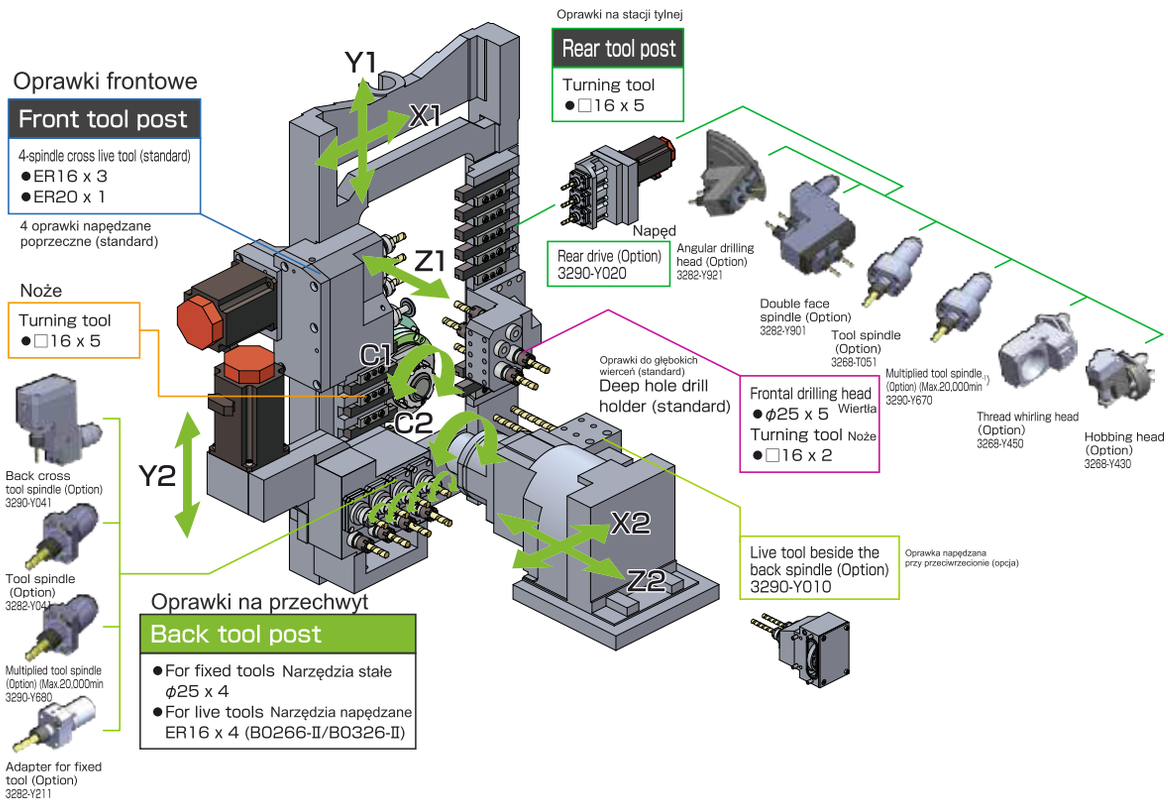

	B0265-II	B0266-II	B0325-II	B0326-II
Max.średnica obróbki	φ26mm		φ32mm	
Prędkość wrzeciona głównego	200~10,000min-¹		200~8,000min-¹	
Prędkość przeciwwrzeciona	200~10,000min-¹		200~8,000min-¹	
Łączna liczba narzędzi	27/39	31/43	27/39	31/43
Posuw	32m/min (X1,Y1: 24m/min)			
Silnik wrzeciona głównego	3.7/5.5kW			
Szerokość x Głębokość x Wysokość	2,150 x 1,280 x 1,930 mm			
Waga	3,500 kg			

BO385C/BO386C

Tokarka o zwartej konstrukcji przeznaczona do obróbki prętów o średnicy do 38 mm.

- Wyjątkowa tokarka z prowadnicami bez tulei.
- Narzędzia obrotowe można zamontować na tylnym imaku narzędziowym (opcja) Przydatność do obróbki mimośrodowej z przystawką.
- Obszerna strefa oprzyrządowania. Ulepszony proces usuwania wiórów.

	B0385C	B0386C
Max.średnica obróbki	φ38mm	
Prędkość wrzeciona głównego	200~4,500 min-¹	
Prędkość przeciwwrzeciona	200~7,000 min-¹	
Łączna liczba narzędzi	25	32
Posuw	32m/min (X1,Y2: 24m/min	
Silnik wrzeciona głównego	3.7/5.5kW	
Szerokość x Głębokość x Wysokość	2,720 x 1,280 x 1,930 mm	
Waga	3,800 kg	

BO385/385L

Optymalne rozwiązanie dla intensywnej, długotrwałej obróbki prętów o dużych średnicach.

- Unikatowe rozwiązanie technologiczne TSUGAMI - "Podwójne wrzeciono" - pozwala na intensywną obróbkę i skraca długość elementów pozostałych po obróbce
- Stabilna siła mocowania dzięki zastosowaniu uchwytu z tuleją zaciskową wciąganą
- Narzędzia obrotowe można zamontować na tylnym imaku narzędziowym (opcja). Przydatne do obróbki mimośrodowej z przystawką.

	B0385	B0385L
Max.średnica obróbki	φ38	
Prędkość wrzeciona głównego	200~6,000min-¹	
Prędkość przeciwwrzeciona	200~7,000min-¹	
Łączna liczba narzędzi	20	
Posuw	45m/min (X1,Y1,Z1: 24m/min)(X2: 32m/min)	
Silnik wrzeciona głównego	7.5/11kW	
Szerokość x Głębokość x Wysokość	2,520 x 1,345 x 1,970 mm	
Waga	4,600 kg	

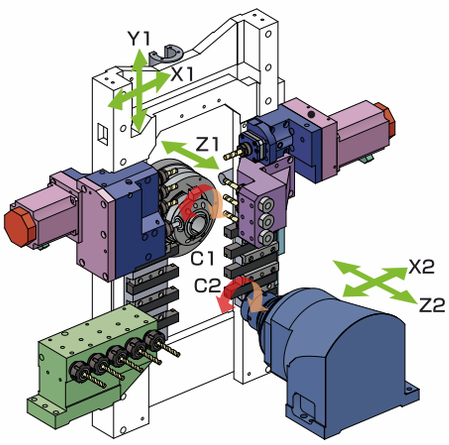

S205/206

Wielofunkcyjna tokarka typu Swiss-turn z niezawodnym, dopracowanym imakiem wielonożowym z przeciwległym układem narzędzi.

- Optymalny przydział narzędzi dzięki zastosowaniu narzędzi napędzanych z wymiennymi wkładami tnącymi typu kartridżowego na tylnym imaku narzędziowym.
- Obok wrzeciona tylnego zamocowany jest dodatkowy imak narzędziowy. Dzięki temu możliwe jest wiercenie głębokich otworów.
- Czas indeksowania wrzeciona jest zredukowany dzięki funkcji bezpośredniej osi C.
- Minimalny czas zmiany narzędzia jest możliwy dzięki zoptymalizowanej ścieżce narzędzia stworzonej przez automatyczny system programowania (standard).

S205E

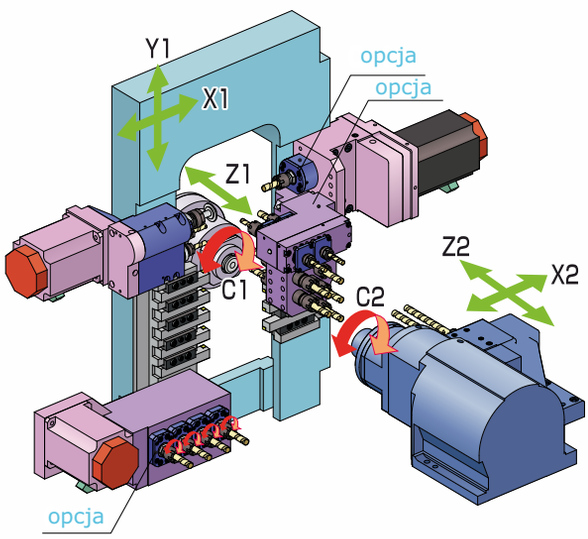

S206E

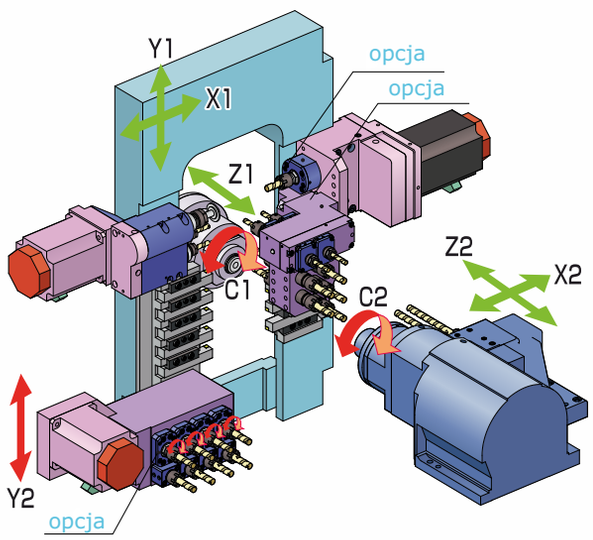

	S205	S206
Max.średnica obróbki	φ20mm	
Prędkość wrzeciona głównego	200~10,000min-¹	
Prędkość przeciwwrzeciona	200~12,000min-¹	
Łączna liczba narzędzi	Z1,Z2,X2:32m/min,X1,Y2:24m/min Y2:15m/min (S206)	
Posuw	24	28
Silnik wrzeciona głównego	2,2/3,7 kW	
Szerokość x Głębokość x Wysokość	2,110 x 1,200 x 1,885mm	
Waga	3,200 kg	3,300 kg

BO38M/SS38MH/SS38MH-5AX

Idealne połączenie centrum obróbczego i tokarki automatycznej.

- Dzięki maksymalnej prędkości 20,000 min-¹ i sztywnemu wrzecionu narzędziowemu z osią B, możliwa jest obróbka detali o skomplikowanych kształtach, co na konwencjonalnej tokarce automatycznej było zadaniem niewykonalnym.
- Obróbka krótkich i długich detali wraz z przełączaniem między trybem z prowadnicą tulejową i bez-tulejową.
- Idealne częściowe pokrywanie się procesów na głównym i tylnym wrzecionie dzięki tylnemu imakowi narzędziowemu z osią Y.
- Możliwość wykonywania różnych operacji frezarskich dzięki magazynowi na 40 narzędzi i wrzecionu narzędziowemu z osią B.
- Obróbka 5-osiowa z równoczesnym sterowaniem (SS38MH-5AX).

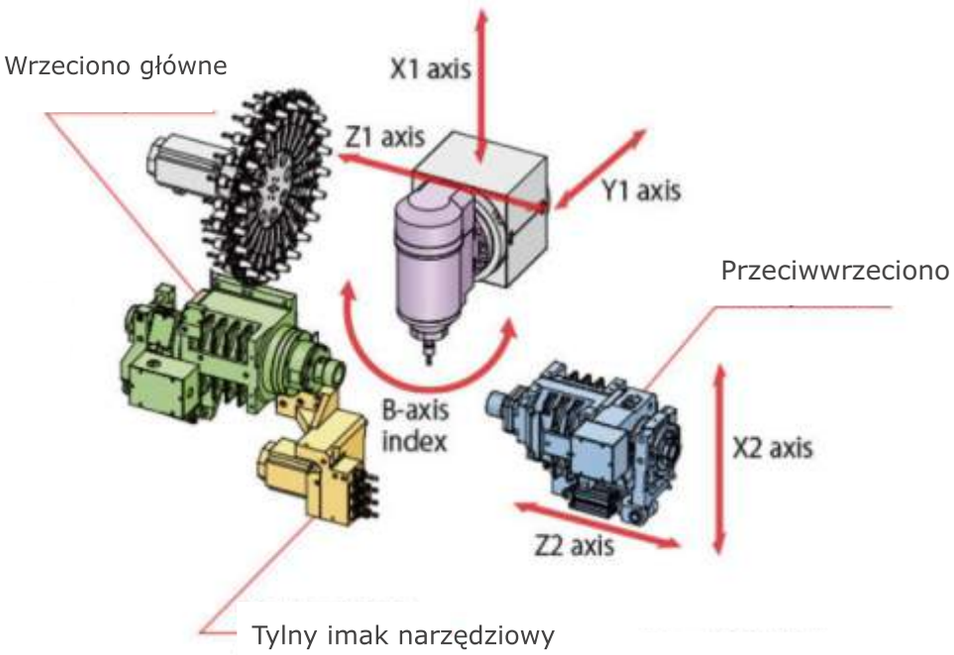

B020M-II

	B038M	SS38MH	SS38MH-5AX
Max. średnica obróbki	φ38mm		
Prędkość wrzeciona głównego	200~7,00min-¹		
Prędkość przeciwwrzeciona	200~7,00min-¹		
Prędkość napędu narzędzi napędzanych	300~20,00min-¹		
Indeksowanie wrzeciona głównego	oś C		
Kąt indeksowania osi B	0,001°		
Mocowanie narzędzi	CAPTO C4		
Pojemność magazynu narzędzi	40		
Szerokość x Głębokość x Wysokość	2,930 X 1,940 X 2,160 mm		
Waga	7,100 kg		

Tokarki CNC

MO6JC

Niewymagający wiele miejsca bazowy model tokarki do toczenia, wiercenia i wytaczania.

- Kompaktowe pole obróbcze o szerokości 1165 mm i wysokości 1400 mm.
- Funkcja wykrywania nieprawidłowego obciążenia pomaga zmniejszyć uszkodzenia w razie awarii maszyny.
- Dokładność obróbki zapewnia funkcja kompensacji zniekształceń cieplnych.

	M06JC
Max.średnica obróbki	φ220/φ42mm
Prędkość wrzeciona głównego	200~4,500min-¹
Liczba stacji rewolwerowych	8
Posuw	X,Z: 24m/min
Silnik wrzeciona głównego	5.5/7.5kW
Szerokość x Głębokość x Wysokość	1,165 x 1,460 x 1,600mm
Waga	2,380kg

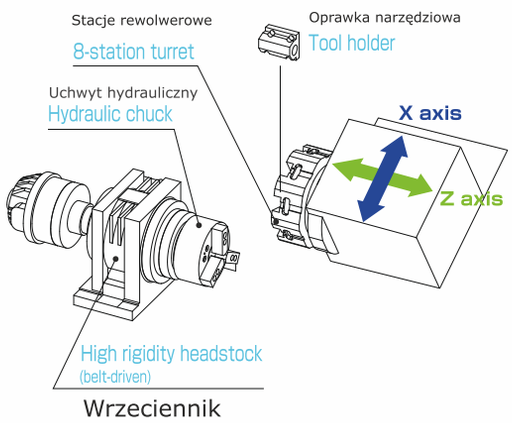

MO6J-II/MO8J-II

Tokarka o wysokiej sztywności i wydajności.

- Znakomity potencjał skrawania przekładający się na wysoką wydajność.
- Funkcja wykrywania nieprawidłowego obciążenia pomaga zmniejszyć uszkodzenia w razie awarii maszyny.
- Bezpieczeństwo nastawiania parametrów dzięki funkcji unikania kolizji w trybie debugowania.

	M06J-II	M08J-II
Max.średnica obróbki	φ260/φ51mm	φ280mm
Prędkość wrzeciona głównego	200~4,500min-¹	200~4,000min-¹
Liczba stacji rewolwerowych	8	
Posuw	X: 24m/min Z: 27m/min	
Silnik wrzeciona głównego	5.5/7.5kW	9/11kW
Szerokość x Głębokość x Wysokość	1,690 x 1,570 x 1,600 mm	
Waga	3,600 kg	

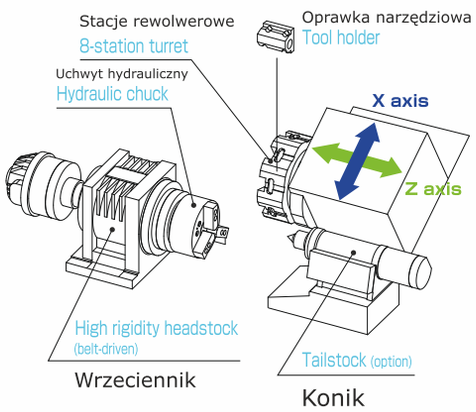

MO6D-II/MO8D-II

Tokarka o wysokiej sztywności i wydajności.

- Wszystkie narzędzia frezujące można zamontować na 12-pozycyjnej głowicy rewolwerowej.
- Wbudowany silnik zamontowany jest na wrzecionie głównym.
- Rozbudowane możliwości frezowania.
- Dokładność obróbki zapewnia funkcja kompensacji zniekształceń cieplnych.

	M06D-II	M08D-II
Max.średnica obróbki	φ260/φ51mm	φ280/φ65mm
Prędkość wrzeciona głównego	200~4,500min-¹	
Liczba stacji rewolwerowych	12	
Posuw	X: 24m/min Z: 27m/min	
Silnik wrzeciona głównego	7.5/11kW	
Szerokość x Głębokość x Wysokość	2,330 x 1,850 x 1,750mm	
Waga	4,700 kg	

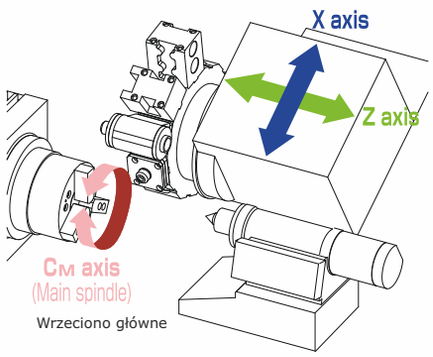

MO8JL5-II

Intensywne toczenie na długim wale.

- Znakomity potencjał skrawania przekładający się na wysoką wydajność.
- Bezpieczeństwo nastawiania parametrów dzięki funkcji unikania kolizji w trybie debugowania.
- Dokładność obróbki zapewnia funkcja kompensacji przemieszczenia wynikającego ze zmian termicznych.

	M08JL5-II
Max.średnica obróbki	φ280mm
Max. długość obróbki	200~500mm
Prędkość wrzeciona głównego	200~4,000min-¹
Liczba stacji rewolwerowych	8
Posuw	X: 24m/min Z: 27m/min
Silnik wrzeciona głównego	9/11kW
Szerokość x Głębokość x Wysokość	1,970 x 1,673 x 1,600mm
Waga	3,600kg

MO6DY-II/MO8DY-II

Tokarka o wysokiej sztywności i wydajności.

- Centrum tokarskie z osią Y.
- Wszystkie narzędzia frezujące można zamontować na 12-pozycyjnej głowicy rewolwerowej.
- Wbudowany silnik zamontowany jest na wrzecionie głównym.
- Rozbudowane możliwości frezowania.
- Funkcja wykrywania nieprawidłowego obciążenia pomaga zmniejszyć uszkodzenia w razie awarii maszyny.
- Dokładność obróbki zapewnia funkcja kompensacji zniekształceń cieplnych.

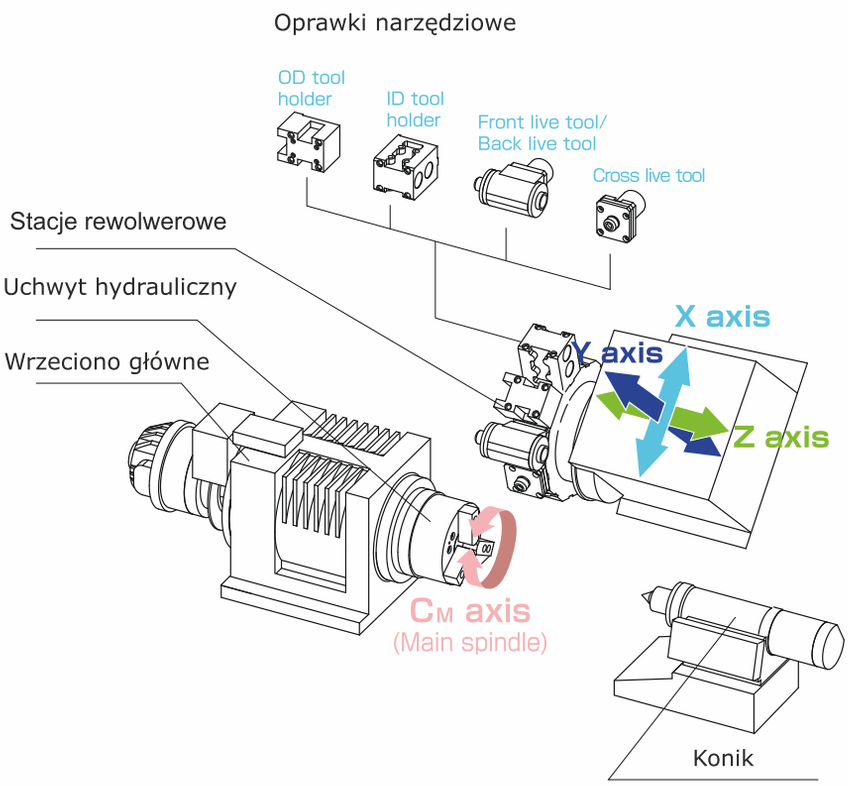

	M06DY-II	M08DY-II
Max.średnica obróbki	φ260/φ51mm	φ260/φ65mm
Prędkość wrzeciona głównego	200~4,500min-¹	
Liczba stacji rewolwerowych	12	
Posuw	X: 24m/min Z: 27m/min	
Silnik wrzeciona głównego	7.5/11kW	
Szerokość x Głębokość x Wysokość	2,330 x 1,850 x 1,930 mm	
Waga	5,200 kg	

MO6SD/MO8SD

Tokarka o wysokiej sztywności i wydajności

- Wszystkie narzędzia frezujące można zamontować na 12-pozycyjnej głowicy rewolwerowej.
- Wbudowany silnik zamontowany jest na wrzecionie głównym i tylnym.
- Rozbudowane możliwości frezowania.
- W trakcie przygotowań jest opcjonalna wbudowana interaktywna aplikacja do programowania "MANUAL GUIDE i".
- Funkcja wykrywania nieprawidłowego obciążenia pomaga zmniejszyć uszkodzenia w razie awarii maszyny.
- Dokładność obróbki zapewnia funkcja kompensacji zniekształceń cieplnych.

Oprawki narzędziowe

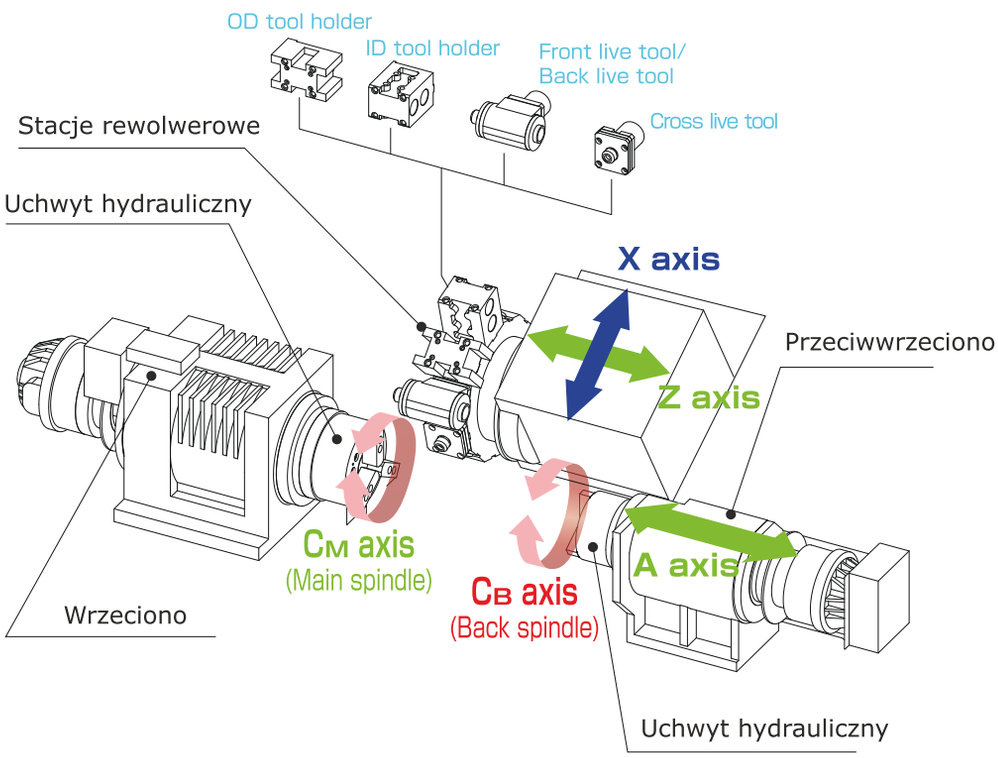

	M06SD	M08SD
Max.średnica obróbki	φ260/φ51 mm	φ280 mm
Prędkość wrzeciona głównego	200~4,500min-¹	
Prędkość przeciwwrzeciona	200~4,500min-¹	
Liczba stacji rewolwerowych	12	
Posuw	X: 24m/min Z: 27m/min A: 30m/min	
Silnik wrzeciona głównego	7.5/11kW	
Szerokość x Głębokość x Wysokość	2,470 x 1,865 x 1,750 mm	
Waga	5,600 kg	

MO6SY-II/MO8SY-II

Tokarka o wysokiej sztywności i wydajności

- Wszystkie narzędzia frezujące można zamontować na 12-pozycyjnej głowicy rewolwerowej.
- Łączenie procesów dzięki głowicy rewolwerowej z osią Y.
- Wbudowany silnik zamontowany jest na wrzecionie głównym i tylnym.
- Rozbudowane możliwości frezowania.
- Funkcja wykrywania nieprawidłowego obciążenia pomaga zmniejszyć uszkodzenia w razie awarii maszyny.
- Dokładność obróbki zapewnia funkcja kompensacji zniekształceń cieplnych.

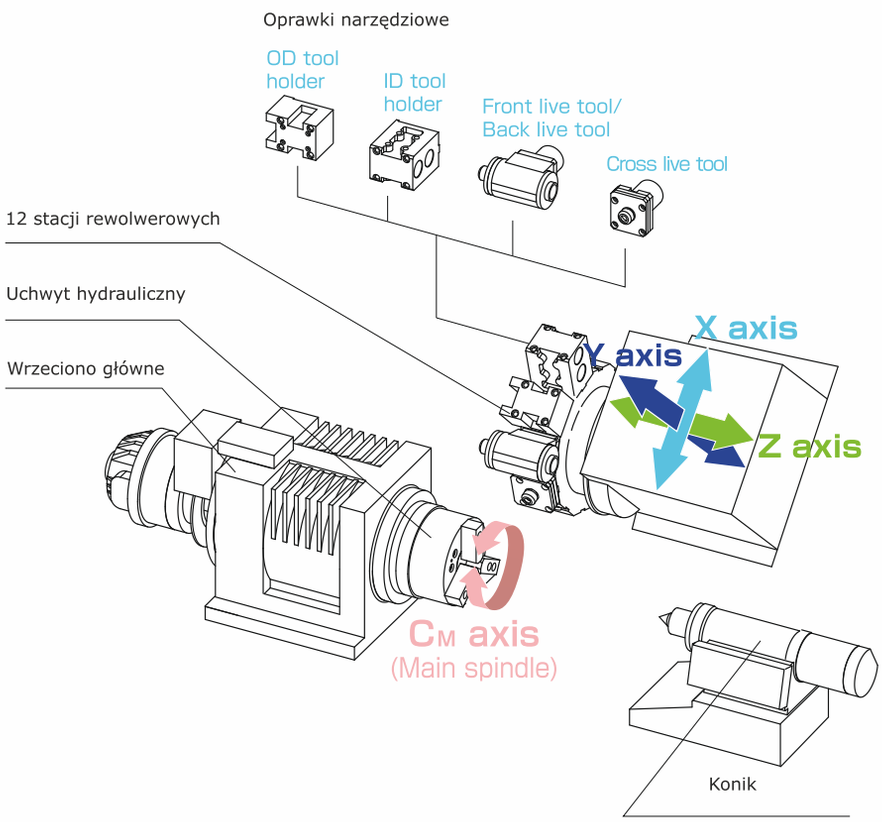

	M06SY-II	M08SY-II
Max.średnica obróbki	φ260/φ51 mm	φ280 mm
Prędkość wrzeciona głównego	200~4,500min-¹	
Prędkość przeciwwrzeciona	200~4,500min-¹	
Liczba stacji rewolwerowych	12	
Posuw	X: 24m/min Y: 12m/min Z: 27m/min A: 30m/min	
Silnik wrzeciona głównego	7.5/11kW	
Szerokość x Głębokość x Wysokość	2,470 x 1,850 x 1,930mm	
Waga	5,600 kg	

PRECISION
TSUGAMI

Centra tokarskie

TMA8JC

Kompletny proces obróbki realizowany przez jedno urządzenie.

- Wydajna, złożona konstrukcja integrująca w sobie centrum tokarskie o wysokiej szybkości i precyzji oraz potężne centrum obróbcze.
- Oszczędność miejsca w wymiarze szerokości urządzenia równa 2500 mm.
- Silnik bezpośredniego napędu zainstalowany na osi B zapewnia wysoką szybkość i indeksowanie o wysokiej dokładności.
- Konstrukcja z prostopadłym skrzyżowaniem prowadnic zapewnia obróbkę skomplikowanych detali o wysokiej dokładności i swobodny spływ wiórów.
- Redukcja czasu cyklu obróbki dzięki zwiększonej szybkości poprzecznej osi X i osi Y.
- Idealne urządzenie do obróbki szerokiej gamy grup detali w małych ilościach, ze skomplikowanymi kształtami.

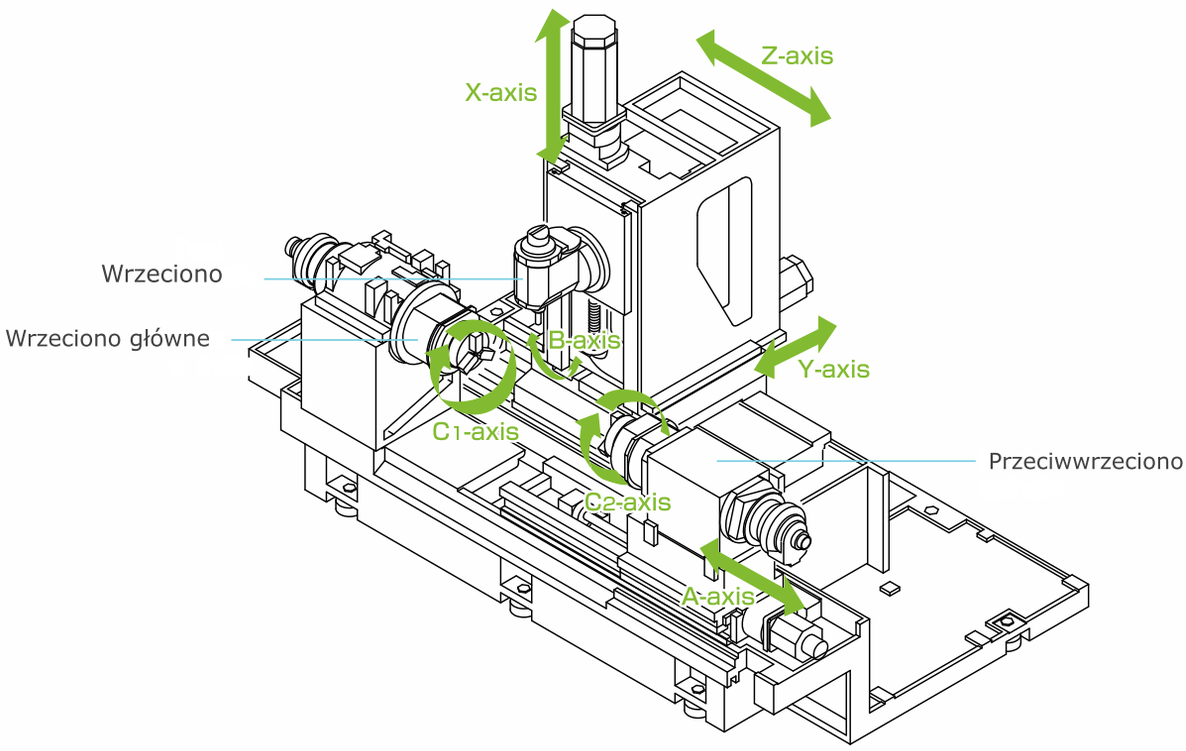

	TMA8JC
Liniał	-
Wielkość uchwytu wrzeciona głównego	8"
Wielkość uchwytu przeciwrzeciona	6"
Prędkość wrzeciona głównego	5,000min-¹
Prędkość obrotowa przeciwrzeciona	5,000min-¹
Max. prędkość narzędzi napędzanych	20,000min-¹
Kąt indeksu osi B	-15°~195°
Najmniejszy kąt indeksu osi B	0,001°
Pojemność magazynu narzędzi	60
Szerokość x Głębokość x Wysokość	3,500 x 2,126 x 2,100 mm
Waga	7,100 kg

TMA8J

Kompletny proces obróbki realizowany przez jedno urządzenie.

- Wydajna, złożona konstrukcja integrująca w sobie centrum tokarskie o wysokiej szybkości i precyzji oraz potężne centrum obróbcze.
- Konstrukcja z prostopadłym skrzyżowaniem prowadnic zapewnia obróbkę skomplikowanych detali o wysokiej dokładności i swobodny spływ wiórów.
- Tylne wrzeciono robocze (standard) pozwala na obróbkę 6 powierzchni czołowych.
- Idealne urządzenie do obróbki szerokiej gamy grup detali w małych ilościach, ze skomplikowanymi kształtami.
- Dzięki integracji procesów zmniejsza liczbę operatorów i maszyn, skraca czas realizacji zamówienia.

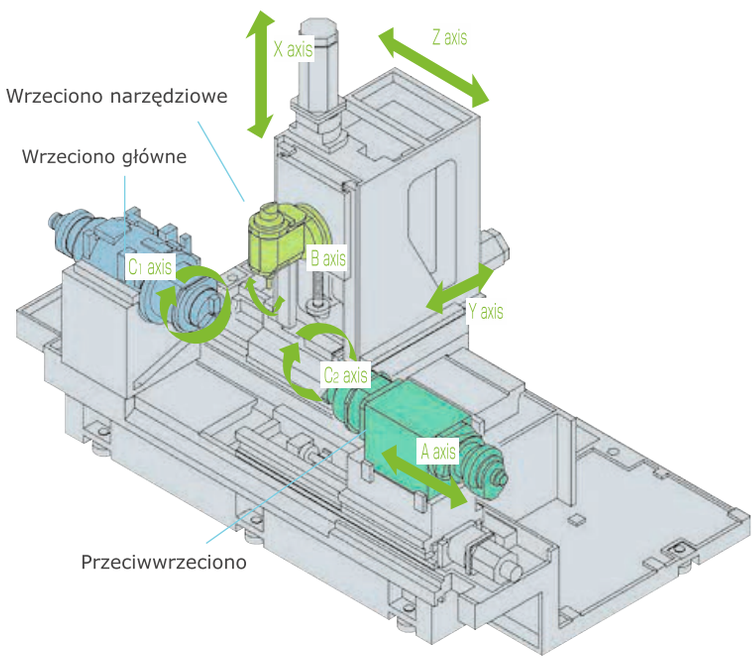

	TMA8J
Liniał	-
Wielkość uchwytu wrzeciona głównego	8"
Wielkość uchwytu przeciwwrzeciona	6"
Wielkość wrzeciona głównego	5,000min-¹
Prędkość obrotowa przeciwwrzeciona	5,000min-¹
Max. prędkość narzędzi napędzanych	20,000min-¹
Kąt indeksu osi B	-15°~195°
Najmniejszy kąt indeksu osi B	0,001°
Kąt indeksowania osi B ze sprzęgła	5°
Pojemność magazynu narzędzi	60
Szerokość x Głębokość x Wysokość	3,700 x 2,126 x 2,250mm
Waga	8,500 kg

TMA8FC

Kompletny proces obróbki realizowany przez jedno kompaktowe urządzenie.

- Wydajna konstrukcja dzięki połączeniu funkcji tokarki i centrum obróbczego.
- Zastosowanie jednoczesnej obróbki 5-osiowej dla detali o skomplikowanych kształtach.
- Idealne urządzenie do obróbki szerokiej gamy grup detali w małych ilościach, ze skomplikowanymi kształtami.

	TMA8FC
Liniał	oś X, oś y, oś Z
Wielkość uchwytu wrzeciona głównego	8"
Wielkość uchwytu przeciwwrzeciona	6"
Wielkość wrzeciona głównego	5,000min-¹
Prędkość obrotowa przeciwwrzeciona	5,000min-¹
Max. prędkość narzędzi napędzanych	20,000min-¹
Kąt indeksu osi B	-15~195°
Najmniejszy kąd indeksu osi B	0,001°
Pojemność magazynu narzędzi	60
Szerokość x Głębokość x Wysokość	3,550 x 2,126 x 2,100mm
Waga	7,100kg

TMA8F

Kompletny proces obróbki realizowany przez jedno wszechstronne, elastyczne urządzenie.

- Konstrukcja z prostopadłym skrzyżowaniem prowadnic zapewnia obróbkę skomplikowanych detali o wysokiej dokładności i swobodny spływ wiórów.
- Idealne urządzenie do obróbki szerokiej gamy grup detali w małych ilościach, ze skomplikowanymi kształtami.
- Dzięki integracji procesów zmniejsza liczbę operatorów i maszyn, skraca czas realizacji zamówienia.

	TMA8F
Liniał	oś X, oś Y, oś Z
Wielkość uchwytu wrzeciona głównego	8"
Wielkość uchwytu przeciwwrzeciona	6"
Prędkość wrzeciona głównego	5,000min-¹
Prędkość obrotowa przeciwwrzeciona	5,000min-¹
Max. prędkość narzędzi napędzanych	20,000min-¹
Kąt indeksu osi B	-15~195°
Najmniejszy kąt indeksu osi B	0,001°
Pojemność magazynu narzędzi	60
Szerokość x Głębokość x Wysokość	3,700 x 2,126 x 2,140mm
Waga	8,500 kg

TMA8H

Kompletny proces obróbki realizowany przez jedno urządzenie.

- Konstrukcja z prostopadłym skrzyżowaniem prowadnic zapewnia obróbkę skomplikowanych detali o wysokiej dokładności i swobodny spływ wiórów.
- Tylne wrzeciono robocze (standard) pozwala na obróbkę 6 powierzchni czołowych.
- Idealne urządzenie do obróbki szerokiej gamy grup detali w małych ilościach, ze skomplikowanymi kształtami.

	TMA8H	TMA8H-Y
Liniał	oś X	opcjonalnie oś Y
Wielkość uchwytu wrzeciona głównego	8"	
Wielkość uchwytu przeciwwrzeciona	6"	
Prędkość wrzeciona głównego	5,000min-¹	
Prędkość obrotowa przeciwwrzeciona	5,000min-¹	
Max. prędkość narzędzi napędzanych	20,000min-¹	
Kąt indeksu osi B	-15~195°	
Najmniejszy kąt indeksu osi B	0,001°	
Kąt indeksowania osi B ze sprzęgła	5°	
Pojemność magazynu narzędzi	60	
Szerokość x Głębokość x Wysokość	3,700 x 2,126 x 2,250 mm	
Waga	8,500 kg	

TMA8HC

Zwarta konstrukcja pozwalająca na dalsze skrócenie czasu cyklu obróbczego.

- Wydajna, złożona konstrukcja integrująca w sobie centrum tokarskie o wysokiej szybkości i precyzji oraz potężne centrum obróbcze.
- Silnik bezpośredniego napędu zainstalowany na osi B zapewnia wysoką szybkość i indeksowanie o wysokiej dokładności.
- Idealne urządzenie do obróbki szerokiej gamy grup detali w małych ilościach, ze skomplikowanymi kształtami.

	TMA8HC
Liniał	oś X, opcjonalnie oś Y
Wielkość uchwytu wrzeciona głównego	8"
Wielkość uchwytu przeciwwrzeciona	6"
Prędkość wrzeciona głównego	5,000min-¹
Prędkość obrotowa przeciwwrzeciona	5,000min-¹
Max. prędkość narzędzi napędzanych	20,000min-¹
Kąt indeksu osi B	-15~195°
Najmniejszy kąd indeksu osi B	0,001°
Pojemność magazynu narzędzi	60
Szerokość x Głębokość x Wysokość	3,550 x 2,126 x 2,100 mm
Waga	7,100 kg

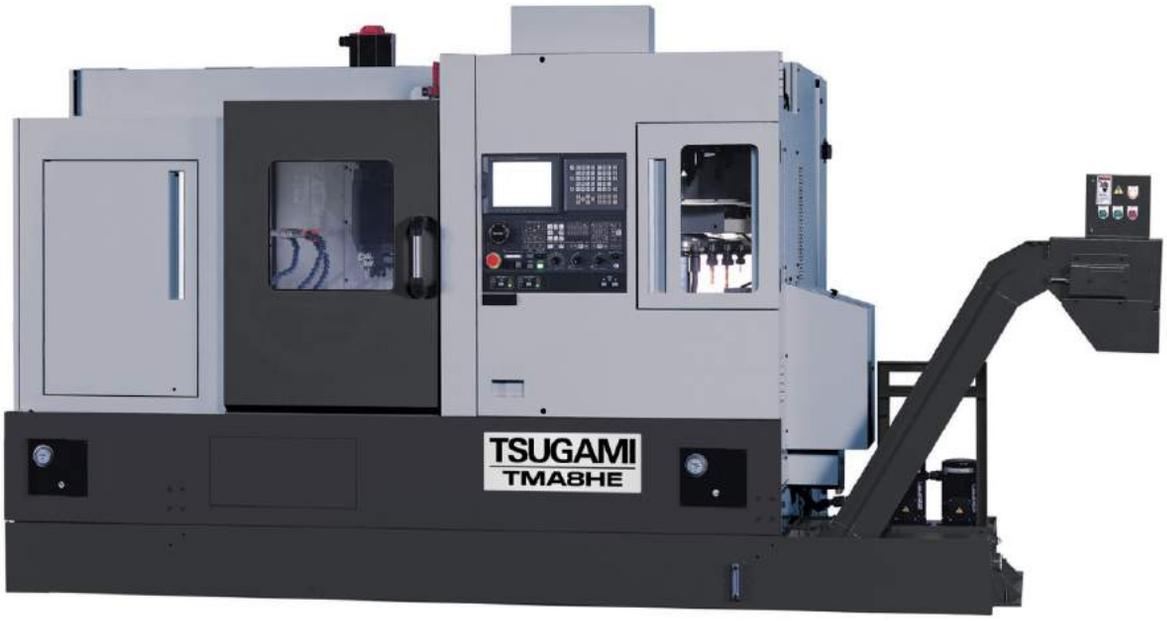

PRECISION
TSUGAMI

TSUGAMI
BW209ZE
INSTRUKCJE
BEZPIECZEŃSTWA

TSUGAMI CORPORATION (Head Office)

12-20, Tomizawa-cho, Nihonbashi, Chuo-ku,Tokyo 103-0006, JAPAN
Tel: 81-3-3808-1172
Fax: 81-3-3808-1175

Nagaoka Factory

1-1, Higashizao 1-chome, Nagaoka-shi, Niigata, 940-8630, JAPAN
Tel: 81-258-35-0850
Fax: 81-258-35-0905

China Factory

PRECISION TSUGAMI (CHINA) CORPORATION
2001 Pingcheng Rd., Pinghu Economic-Technological Development Zone,
Zhejiang, China
Tel: 86-573-8526-8718
Fax: 86-573-8526-8728

Shinagawa Precision Machinery (Zhejiang) CO.,LTD.
2088 Pingcheng Rd., Pinghu Economic-Technological Development Zone,
Zhejiang, China
Tel: 86-573-8598-2088
Fax: 86-573-8598-2128

India Factory

TSUGAMI PRECISION ENGINEERING INDIA PRIVATE LIMITED
Plot No. A-8, Sipcot Industrial Growth Center, Oragadam, Vallam B Village,
Sriperumbudhur Taluk, Kancheepuram, 602 105, India
Tel: 91-44-67176717
Fax: 91-44-67176721

Group Companies

TSUGAMI MACHINERY CO., LTD.
1-20, Asada 3-chome, Kawasaki-ku Kawasaki-shi, Kanagawa, 210-0847, Japan
Tel: 81-44-328-3782
Fax: 81-44-322-2736

TSUGAMI GENERAL SERVICE CO., LTD.
1-1, Higashizao 1-chome, Nagaoka-shi, Niigata, 940-0029, JAPAN
Tel: 81-258-36-8903
Fax: 81-258-35-0856

PRECISION TSUGAMI (CHINA) CORPORATION
2001 Pingcheng Rd., Pinghu Economic-Technological Development Zone, Zhejiang, China
Tel: 86-573-8526-8718
Fax: 86-573-8526-8728

Shinagawa Precision Machinery (Zhejiang) CO.,LTD.
2088 Pingcheng Rd., Pinghu Economic-Technological Development Zone, Zhejiang, China
Tel: 86-573-8598-2088
Fax: 86-573-8598-2128

TSUGAMI (THAI) CO., LTD.
23/20-21 Sorachai Bldg.,12th Floor
Soi Sukhumvit 63, Sukhumvit Rd.,
Kwaeng Klongton Nua, Khet Wattana
Bangkok 10110, Thailand
Tel: 66-2714-3022
Fax: 66-2714-3024

TSUGAMI EUROPE GmbH
Trakehner Str. 5, 60487 Frankfurt am Main, Germany
Tel: 49-69-1540-8900
Fax: 49-69-1540-8903

TSUGAMI KOREA Co., Ltd.
3F, 30, 106 Beon-Gil, Iljik-Ro, Manan-Gu, Anyang-Si, Gyeonggi-Do, 13901 Korea
Tel: 82-2-553-2056
Fax: 82-2-553-2057

TSUGAMI PRECISION
ENGINEERING INDIA
PRIVATE LIMITED
Plot No. A-8, Sipcot Industrial Growth Center, Oragadam, Vallam B
Village, Sriperumbudhur Taluk, Kancheepuram, 602 105, India
Tel: 91-44-67176717

DEMATEC
OBRABIARKI CNC

Dematec Polska Sp. z o.o.
ul.Rudolfa Diesla 15,
32-005 Niepołomice
tel.: +48 12 653 11 72,
faks: +48 12 659 00 56
www.dematec.pl

Dematec dokłada wszelkich starań, by katalog zawierał możliwie najdokładniejsze i najbardziej aktualne informacje. Firma nie ponosi odpowiedzialności za błędy druku. Producent zastrzega sobie prawo do zmian technicznych wyrobów opisanych w katalogu. Rzeczywiste odbicie kolorów utrwalonych na zdjęciach produktów, które mają charakter poglądowy i nie stanowią oferty w rozumieniu przepisów Kodeksu Cywilnego. Wszystkie fotografie i inne materiały wykorzystane w niniejszym katalogu objęte są prawami autorskimi. Wszelkie prawa zastrzeżone. Kopiowanie, powielanie bez zgody Dematec jest zabronione. Zawarte w katalogu dane mają charakter informacyjny. W celu uzyskania szczegółowych informacji na temat oferty przedstawionych produktów prosimy o kontakt z działem sprzedaży.